Mẫu số 11/ĐK

CỘNG HÒA XÃ HỘI CHỦ NGHĨA VIỆT NAM
Độc lập - Tự do - Hạnh phúc

ĐƠN ĐĂNG KÝ BIẾN ĐỘNG ĐẤT ĐAI, TÀI SẢN GẮN LIỀN VỚI ĐẤT

Kính gửi: Văn phòng đăng ký đất đai/Chi nhánh Văn phòng đăng ký đất đai huyện Gio Linh tỉnh Quảng Trị

1. Người sử dụng đất, chủ sở hữu tài sản gắn liền với đất, người quản lý đất[2]:
1.1. Tên: Nguyễn Thị Hoa Năm sinh: 25/09/1959
1.2. CMND/CCCD: 045159004019
1.3. Địa chỉ: Thôn Hải Hòa - Hải Thái - Gio Linh - QT
1.3. Tên: Nguyễn Quốc Đường Năm sinh: 12/05/1994
1.4. CMND/CCCD: 045094008556
1.5. Địa chỉ: Thôn Hải Hòa - Hải Thái - Gio Linh - QT
1.6. Tên: Nguyễn Thị Lan Năm sinh: 01/11/1990
1.7. CMND/CCCD: 045190009165
1.8. Địa chỉ: .....
1.9. Tên: ..... Năm sinh: .....
1.10. CMND/CCCD: .....
1.11. Địa chỉ: .....
1.12. Tên: ..... Năm sinh: .....
1.13. CMND/CCCD: .....
1.14. Địa chỉ: .....
1.15. Tên: ..... Năm sinh: .....
1.16. CMND/CCCD: .....
1.17. Địa chỉ: .....
1.18. Tên: ..... Năm sinh: .....
1.19. CMND/CCCD: .....
1.20. Địa chỉ: .....
1.21. Tên: ..... Năm sinh: .....
1.22. CMND/CCCD: .....
1.23. Địa chỉ: .....
1.24. Tên: ..... Năm sinh: .....
1.26. CMND/CCCD: .....
1.27. Địa chỉ: .....
1.28. Tên: ..... Năm sinh: .....
1.29. CMND/CCCD: .....
1.30. Địa chỉ: .....
1.28. Điện thoại liên hệ (nếu có): 0867.664.565 Hộp thư điện tử (nếu có): .....

2. Giấy chứng nhận đã cấp [3]

2.1. Số vào sổ cấp Giấy chứng nhận: H00908;

2.2. Số phát hành Giấy chứng nhận (Số seri): AG 262627;

2.3. Ngày cấp Giấy chứng nhận: 27/7/2006;

3. Nội dung biến động [4]:

Cấp lại GCN do bị mất,
Cấp đổi thửa đất số 153 tờ bản đồ số 07 diện tích 758 m², thành thửa đất số 153 tờ bản đồ số 7 diện tích 756,5 m²
Bà hoa theo đổi từ CMND số 19.0125.901 thành CCCD số 045 159 004 019

Giấy tờ liên quan đến nội dung biến động nộp kèm theo đơn này gồm có [5]:

(1) Giấy chứng nhận đã cấp;

(2).....

(3).....

Cam đoan nội dung kê khai trên đơn là đúng sự thật và chịu trách nhiệm trước pháp luật.

....., ngày 18 tháng 6 năm 2025

Người viết đơn

(Ký, ghi rõ họ tên và đóng dấu nếu có)

Hoa

Nguyễn Thị Hoa

Mẫu 09. Đơn xin xác nhận lại thời hạn sử dụng đất nông nghiệp

CỘNG HÒA XÃ HỘI CHỦ NGHĨA VIỆT NAM
Độc lập - Tự do - Hạnh phúc

ĐƠN XIN XÁC NHẬN LẠI THỜI HẠN SỬ DỤNG ĐẤT NÔNG NGHIỆP

Kính gửi: Văn phòng đăng ký đất đai/Chi nhánh Văn phòng đăng ký đất đai huyện Gio Linh tỉnh Quảng Trị

1. Người sử dụng đất: .....Nguyễn Thị Hoa.....
.....
2. Địa chỉ liên hệ (điện thoại, email): .....
3. Thông tin về thửa đất/khu đất đang sử dụng:
3.1 Thửa đất số.....153.....
3.2. Tờ bản đồ số: .....07.....
3.3. Diện Tích đất (m2):.....758 m²
3.4. Mục đích sử dụng đất: .....ONT + HNK
3.5. Thời hạn sử dụng đất: .....lâu dài + 07/5/2021
3.6. Tài sản gắn liền với đất hiện có:.....
3.7. Địa điểm thửa đất/khu đất:.....Hải Hòa, Hải Thái
3.8.Giấy chứng nhận về quyền sử dụng đất đã cấp:
- Số phát hành:.....AG 262627
- Số vào sổ :.....H00908
- Ngày cấp :.....27/7/2006
4. Nội dung đề nghị xác nhận thời hạn sử dụng đất :
... đến ngày.....07..... Tháng ..5..... ...Năm.2021.....
5. Giấy tờ nộp kèm đơn này là giấy chứng nhận chứng nhận về quyền sử dụng đất đã cấp nêu trên

Tôi cam đoan nội dung kê khai trên đơn là đúng sự thật,nếu sai tôi hoàn toàn chịu trách nhiệm trước pháp luật.

....., ngày..14..tháng..6..năm2025
Người viết đơn
(Ký, ghi rõ họ tên và đóng dấu nếu có)

Hoa

nguyễn thị Hoa

TRÍCH LỤC BẢN ĐỒ ĐỊA CHÍNH

1. Thửa đất số: 153; Tờ bản đồ: 7

Xã (phường. thị trấn): Hải Thái huyện (thị xã. thành phố) Gio Linh Tỉnh: Quảng Trị

2. Diện tích: 756.5 m2; Loại đất: 120.0m² Đất ở tại nông thôn và 636.5m² Đất trồng cây lâu năm

Tài liệu đo đạc: *Bản đồ địa chính*

3. Tên người sử dụng đất. người quản lý đất: Hộ bà Nguyễn Thị Hoa

4. Giấy chứng nhận: *Đã cấp GCN*

5. Tình hình thay đổi ranh giới thửa đất (nếu có): Không thay đổi

6. Các thông tin khác cần trích lục (ghi các thông tin cần trích lục theo mục đích sử dụng trích lục):

7. Sơ đồ thửa đất. tài sản gắn liền với đất (*):

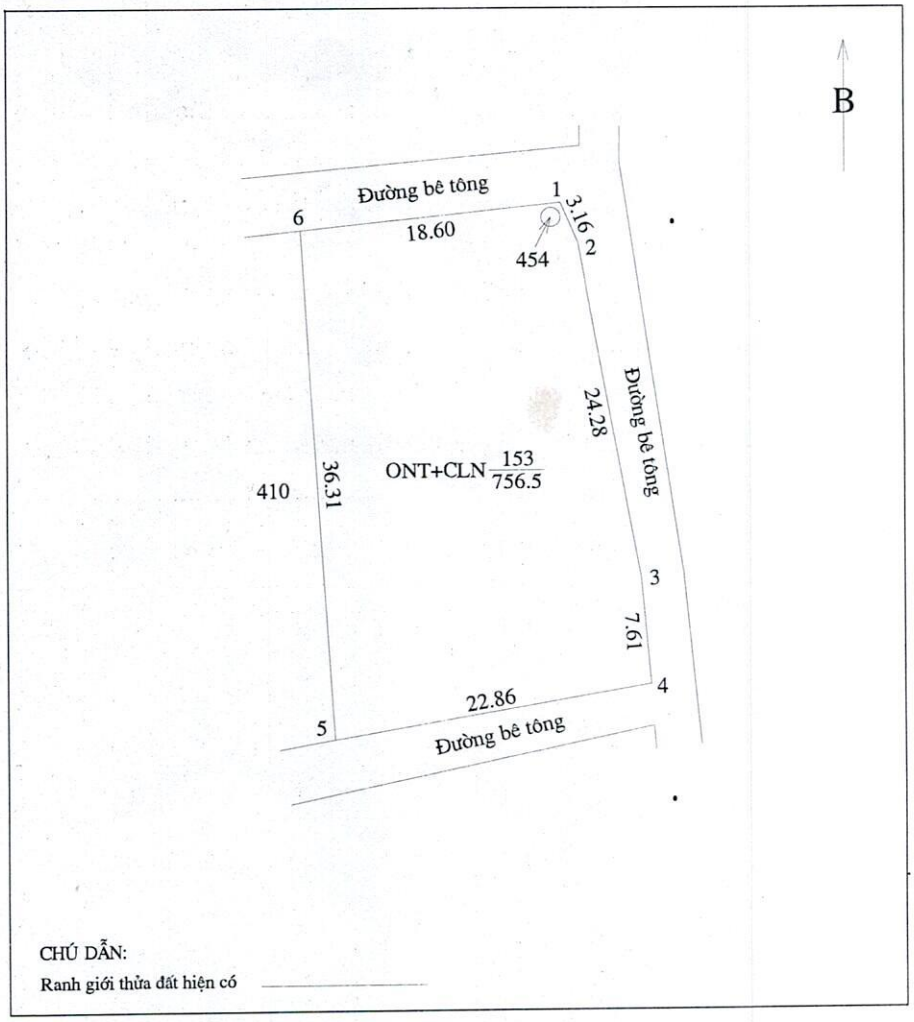

8. Tọa độ đỉnh thửa. kích thước cạnh:

Tọa độ đỉnh thửa			Kích thước cạnh (m)
Đỉnh	X (m)	Y (m)	
1	1868560.20	575494.80	3.16
2	1868557.30	575496.05	24.28
3	1868533.44	575500.52	7.61
4	1868525.86	575501.21	22.86
5	1868522.02	575478.67	36.31
6	1868558.25	575476.30	18.60
1	1868560.20	575494.80	

Ngày 12 tháng 6 năm 2025

NGƯỜI TRÍCH LỤC

PHAN VĂN NGUYÊN

Gio Linh. ngày 19 tháng 6 năm 2025

CHI NHÁNH VĂN PHÒNG ĐĂNG KÝ ĐẤT ĐAI HUYỆN GIO LINH

GIÁM ĐỐC

VĂN PHÒNG ĐĂNG KÝ ĐẤT ĐAI TỈNH QUẢNG TRỊ
CHI NHÁNH HUYỆN GIO LINH

NGUYỄN HỮU PHƯỚC

TRÍCH LỤC BẢN ĐỒ ĐỊA CHÍNH

1. Thửa đất số: 153; Tờ bản đồ: 7

Xã (phường. thị trấn): Hải Thái huyện (thị xã. thành phố) Gio Linh Tỉnh: Quảng Trị

2. Diện tích: 756.5 m2; Loại đất: 120.0m² Đất ở tại nông thôn và 636.5m² Đất trồng cây lâu năm

Tài liệu đo đạc: *Bản đồ địa chính*

3. Tên người sử dụng đất. người quản lý đất: Hộ bà Nguyễn Thị Hoa

4. Giấy chứng nhận: *Đã cấp GCN*

5. Tình hình thay đổi ranh giới thửa đất (nếu có): Không thay đổi

6. Các thông tin khác cần trích lục (ghi các thông tin cần trích lục theo mục đích sử dụng trích lục):

7. Sơ đồ thửa đất. tài sản gắn liền với đất (*):

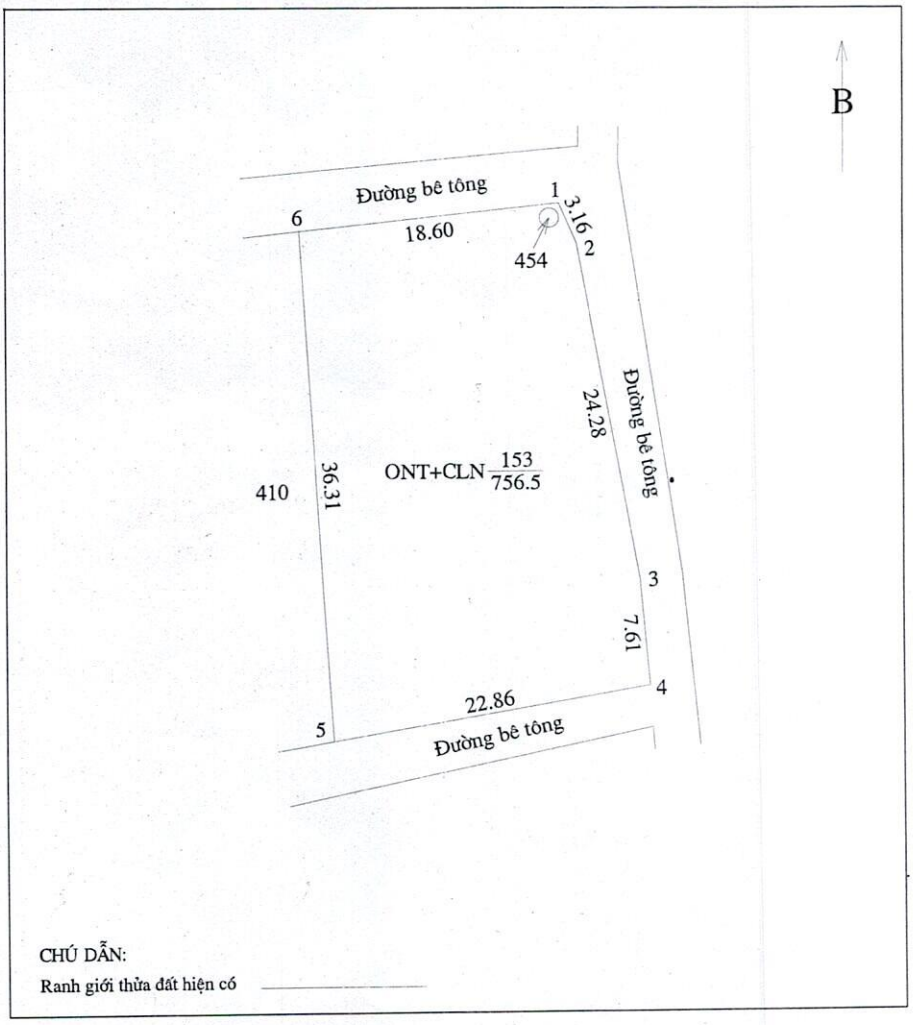

8. Tọa độ đỉnh thửa. kích thước cạnh:

Tọa độ đỉnh thửa			Kích thước cạnh (m)
Đỉnh	X (m)	Y (m)	
1	1868560.20	575494.80	3.16
2	1868557.30	575496.05	24.28
3	1868533.44	575500.52	7.61
4	1868525.86	575501.21	22.86
5	1868522.02	575478.67	36.31
6	1868558.25	575476.30	18.60
1	1868560.20	575494.80	

Ngày 12 tháng 6 năm 2025

NGƯỜI TRÍCH LỤC

PHAN VĂN NGUYÊN

Gio Linh. ngày 19 tháng 6 năm 2025

CHI NHÁNH VĂN PHÒNG ĐĂNG KÝ ĐẤT ĐAI HUYỆN GIO LINH

GIÁM ĐỐC

VĂN PHÒNG ĐĂNG KÝ ĐẤT ĐAI TỈNH QUẢNG TRỊ
CHI NHÁNH HUYỆN GIO LINH

NGUYỄN HỮU PHƯỚC

CỘNG HÒA XÃ HỘI CHỦ NGHĨA VIỆT NAM
Độc lập - Tự do - Hạnh phúc

PHIẾU GIẢI QUYẾT CÔNG VIỆC

- Họ và tên người viên chức: Bùi Thị Huệ
- Đơn vị công tác: Bộ phận cấp giấy chứng nhận

Nội dung công việc:

Bà Nguyễn Thị Hoa được UBND huyện Gio Linh cấp GCN số AG 262627 ngày 27/7/2006, diện tích: 1068m^2 (đất ONT: 200m^2; đất CLN: 868m^2), thuộc đất số 153, tờ bản đồ số 7 tại thôn Hải Hoà, xã Hải Thái (Nay là xã Cồn Tiên, tỉnh Quảng Trị). Năm 2020 tặng cho bà Nguyễn Thị Lạc 310m^2 đất (80m^2 đất ONT, 230m^2 đất CLN). Diện tích còn lại 758m^2.

Ngày 18/6/2025 bà Nguyễn Thị Hoa, ông Nguyễn Quốc Đường, bà Nguyễn Thị Lạc có đơn đề nghị cấp lại GCN do bị mất

Việc mất giấy chứng nhận quyền sử dụng đất số AG 262627 đã được niêm yết thông báo số 540/TB-UBND ngày 08/9/2025 của UBND xã Cồn Tiên về việc mất GCN của bà Nguyễn Thị Hoa, ông Nguyễn Quốc Đường, bà Nguyễn Thị Lạc .

Đến ngày 24/9/2025 UBND xã Cồn Tiên đã có thông báo về việc kết thúc niêm yết công khai trường hợp mất giấy chứng nhận quyền sử dụng đất số AG 262627 từ ngày 09/9/2025 đến ngày 23/9/2025.

Hủy GCN số AG 262627 cấp cho hộ bà Nguyễn Thị Hoa

Hồ sơ đủ điều kiện cấp lại Giấy chứng nhận theo phần V, Mục C.VIII, Nghị định 151/NĐ-CP ngày 12/6/2025 của Chính phủ

Kính trình lãnh đạo xem xét, giải quyết

Ngày 10 tháng 10 năm 2025
Ký tên

Bùi Thị Huệ

2. Ý KIẾN CỦA LÃNH ĐẠO CHI NHÁNH

.....
.....
.....

Ngày……tháng……năm 2025
Ký tên

UỶ BAN NHÂN DÂN **XÃ CỒN TIÊN**	**CỘNG HOÀ XÃ HỘI CHỦ NGHĨA VIỆT NAM** **Độc lập - Tự do - Hạnh phúc**
Số: 540 /TB- UBND	*Cồn Tiên, ngày 08 tháng 9 năm 2025*

THÔNG BÁO

Niêm yết công khai về việc mất giấy CNQSD đất số phát hành AG 262627 được UBND huyện Gio Linh cấp ngày 27/7/2006, mang tên hộ bà Nguyễn Thị Hoa

Vừa qua, UBND xã Cồn Tiên nhận được Công văn số 878/CNVPĐKĐĐ ngày 23/6/2025 của Chi nhánh Văn phòng Đăng ký đất đai huyện Gio Linh (nay là Chi nhánh Văn phòng Đăng ký đất đai khu vực X), về việc phối hợp xử lý hồ sơ đề nghị cấp lại giấy CNQSD đất của hộ bà Nguyễn Thị Hoa, thường trú tại xã Cồn Tiên, tỉnh Quảng Trị.

Nội dung đơn Đăng ký biến động: Hộ bà Nguyễn Thị Hoa làm mất giấy CNQSD đất số phát hành AG 262627, số vào sổ cấp giấy H 00908, cấp ngày 27/7/2006, thửa số 153, tờ bản đồ số 7, bản đồ địa chính xã Hải Thái cũ, diện tích 1068,0 m^2; mục đích sử dụng đất: Đất ở nông thôn 200,0 m^2; Đất trồng cây lâu năm 868,0 m^2, mang tên hộ bà Nguyễn Thị Hoa.

Căn cứ Mục 3, Phần VIII của "Phần C. Trình tự, thủ tục đăng ký đất đai, tài sản gắn liền với đất" Phụ lục 1, Nghị định 151/2025/NĐ-CP ngày 12/6/2025 của Chính phủ. UBND xã Cồn Tiên, tiến hành thông báo và niêm yết công khai trường hợp mất giấy CNQSD đất nêu trên.

UBND xã Cồn Tiên thông báo trong thời gian niêm yết công khai, cá nhân, tổ chức nào có tranh chấp, khiếu nại, tố cáo và thắc mắc liên quan đến quyền sử dụng đất gửi bằng văn bản đến UBND xã Cồn Tiên hay có nhận được giấy CNQSD đất của hộ bà Nguyễn Thị Hoa đã nêu trên xin liên hệ đến hộ bà Nguyễn Thị Hoa hoặc UBND xã Cồn Tiên

Địa điểm Thông báo niêm yết công khai: Trụ sở UBND xã Cồn Tiên, trung tâm HTCĐ thôn Hải Hòa, xã Cồn Tiên.

Thời gian niêm yết công khai 15 ngày (kể từ ngày 09 tháng 9 năm 2025 đến hết ngày 23 tháng 9 năm 2025).

Sau thời gian trên mọi tranh chấp, khiếu nại, tố cáo, thắc mắc sẽ không được giải quyết theo quy định của pháp luật.

Vậy UBND xã Cồn Tiên thông báo công khai để các cá nhân, tổ chức được biết./.

Nơi nhận:
- CT, các PCT UBND xã;
- Phòng Kinh tế xã;
- Trung tâm HCC xã;
- CN VPĐKĐĐ khu vực X;
- Trưởng thôn Hài Hòa;
- Lưu: VT

TM. UỶ BAN NHÂN DÂN
CHỦ TỊCH

Trần Thị Oanh

UỶ BAN NHÂN DÂN **XÃ CỒN TIÊN**	**CỘNG HOÀ XÃ HỘI CHỦ NGHĨA VIỆT NAM** **Độc lập - Tự do - Hạnh phúc**
Số: 116 /TB-UBND	*Cồn Tiên, ngày 24 tháng 9 năm 2025*

THÔNG BÁO

Kết thúc niêm yết công khai mất giấy CNQSD đất số phát hành AG 262627 được UBND huyện Gio Linh cấp ngày 27/7/2006, mang tên hộ bà Nguyễn Thị Hoa

Ngày 08 tháng 9 năm 2025, UBND xã Cồn Tiên đã có Thông báo số 540/TB-UBND thông báo công khai niêm yết trường hộ bà Nguyễn Thị Hoa làm mất giấy CNQSD đất số phát hành AG 262627, số vào sổ cấp giấy H00908, cấp ngày 27/7/2006, thửa số 153, tờ bản đồ số 7, bản đồ địa chính xã Hải Thái cũ, diện tích 1068,0 m^2; mục đích sử dụng đất: Đất ở nông thôn 200,0 m2; Đất trồng cây lâu năm 868,0 m^2, mang tên hộ bà Nguyễn Thị Hoa.

Trong suốt quá thời gian công khai 15 ngày (tính cả ngày nghĩ, ngày lễ) kể từ ngày 09 tháng 9 năm 2025 đến hết ngày 23 tháng 9 năm 2025. UBND xã Cồn Tiên không nhận được đơn khiếu nại, khiếu kiện, ý kiến khác liên quan đến việc mất Giấy CNQSD đất nói trên.

Vậy, UBND xã Cồn Tiên kết thúc công khai niêm yết mất giấy CNQSD đất số phát hành AG 262627 của hộ bà Nguyễn Thị Hoa và đề nghị cấp có thẩm quyền cấp lại giấy CNQSD đất cho hộ bà Nguyễn Thị Hoa theo quy định của Luật Đất đai./.

Nơi nhận:
- CT, các PCT UBND xã;
- Phòng Kinh tế xã;
- Trung tâm HCC xã;
- CN VPĐKĐĐ khu vực X;
- Lưu: VT

TM. UỶ BAN NHÂN DÂN
CHỦ TỊCH

Trần Thị Oanh

SAO LỤC TẠI CHI NHÁNH VP ĐKĐĐ HUYỆN GIO LINH
Ngày 27 tháng 02 năm 2025
GIÁM ĐỐC

02

CHI NHÁNH HUYỆN GIO LINH

Võ Sự Tiến Thương

CỘNG HÒA XÃ HỘI CHỦ NGHĨA VIỆT NAM
Độc lập - Tự do - Hạnh phúc

Mẫu số 04/ĐK

PHẦN GHI CỦA NGƯỜI NHẬN HỒ SƠ
Vào sổ tiếp nhận hồ sơ:
.....giờ ..... phút, ngày ...../...../.....
Quyển số ..... Số thứ tự .....
Người nhận hồ sơ
(Ký và ghi rõ họ tên)

ĐƠN XIN CẤP GIẤY CHỨNG NHẬN QUYỀN SỬ DỤNG ĐẤT

Kính gửi: UBND Các Cấp

I. PHẦN KÊ KHAI CỦA NGƯỜI SỬ DỤNG ĐẤT

(Xem hướng dẫn cuối đơn này trước khi kê khai; không tẩy xóa, sửa chữa trên đơn)

1. Người sử dụng đất:

Tên người sử dụng đất: NGUYỄN THỊ HOA Năm sinh: 1959

Số CMND: 190.125.901 Ngày cấp: 18-04-2011 Nơi cấp CA Quảng Trị

Họ và tên (vợ hoặc chồng): \ Năm sinh:

Số CMND: Ngày cấp: Nơi cấp

Địa chỉ của chủ sử dụng đất: Thôn 3A – Hải Thái – Gio Linh – Q.Trị

Số sổ hộ khẩu: 4178 Ngày cấp: 21-10-2002

2. Thửa đất xin cấp giấy chứng nhận quyền sử dụng đất

2.1. Thửa đất số: 153 ; 2.2. Tờ bản đồ số: 10-7

2.3. Địa chỉ tại: thôn 3A

2.4. Diện tích: 1068 m²; Hình thức sử dụng: + Sử dụng chung : ..... m²

+ Sử dụng riêng : ..... m²

2.5. Mục đích sử dụng đất: ONT + LNC ; 2.6. Thời hạn sử dụng đất: lâu dài

2.7. Nguồn gốc sử dụng đất: Nhà nước cấp số 238/QĐ-UB ngày 7/5/2001

3. Tài sản gắn liền đất:

3.1. Loại nhà hoặc loại công trình xây dựng:

Diện tích xây dựng *(diện tích chiếm đất của nhà hoặc công trình)*: ..... m²

3.2. Cây rừng, cây lâu năm: a) Loại cây nêu ; b) Diện tích có cây: ..... m²

4. Những giấy tờ nộp kèm theo đơn này gồm:

.....

.....

.....

Tôi xin cam đoan nội dung kê khai trên đơn là đúng.

....., ngày 18 tháng 5 năm 2006

Người viết đơn

(Ký và ghi rõ họ tên)

Nguyễn Thị Hoa

---

* **Hướng dẫn viết đơn:** *Tên người sử dụng đất: đối với cá nhân ghi rõ họ, tên (bằng chữ in hoa), năm sinh, số giấy CMND, ngày và nơi cấp giấy CMND; đối với người Việt Nam định cư ở nước ngoài và cá nhân nước ngoài ghi họ, tên, năm sinh, số hộ chiếu, ngày và nơi cấp hộ chiếu, quốc tịch; đối với hộ gia đình ghi chữ "Hộ ông/bà" và ghi họ, tên (bằng chữ in hoa), năm sinh, số giấy CMND, ngày và nơi cấp giấy CMND của chủ hộ, số và ngày cấp sổ hộ khẩu; trường hợp quyền sử dụng đất là tài sản chung của cả vợ và chồng thì ghi họ, tên (bằng chữ in hoa) năm sinh, số giấy CMND, ngày và nơi cấp giấy CMND của vợ và của chồng.*

II. XÁC NHẬN CỦA ỦY BAN NHÂN DÂN XÃ, PHƯỜNG, THỊ TRẤN ĐỐI VỚI HỘ GIA ĐÌNH, CÁ NHÂN

- Nguồn gốc và thời điểm sử dụng đất: Nhà nước giao
- Tình trạng tranh chấp, khiếu nại về đất đai: Không
- Sự phù hợp với quy hoạch sử dụng đất: phù hợp

Ngày 24 tháng 6 năm 06	*Ngày 26 tháng 6 năm 06*
Cán bộ địa chính	**TM.Ủy ban nhân dân**
(Ký, ghi rõ họ, tên)	**Chủ tịch**
	(Ký tên, đóng dấu)
Hoàng Hùng	

III. KẾT QUẢ THẨM TRA CỦA VĂN PHÒNG ĐĂNG KÝ QUYỀN SỬ DỤNG ĐẤT

Ngày ..... tháng ..... năm	*Ngày ..... tháng ..... năm .....*
Người thẩm tra hồ sơ	**Giám đốc Văn phòng đăng ký quyền sử dụng đất**
(Ký, ghi rõ họ, tên và chức vụ)	*(Ký tên, đóng dấu)*

IV. Ý KIẾN CỦA CƠ QUAN TÀI NGUYÊN MÔI TRƯỜNG

(Thuộc Ủy ban nhân dân cấp có thẩm quyền cấp giấy chứng nhận quyền sử dụng đất)

Đủ điều kiện cấp tờ giấy chứng đất

Người thẩm tra hồ sơ	*Ngày 29 tháng 7 năm 06*
	Thủ trưởng cơ quan
	(Ký tên, đóng dấu)
Nguyễn Văn Thanh	

Hướng dẫn *(tiếp theo): - Điểm 2.5 ghi mục đích sử dụng đất theo quyết định giao đất, cho thuê đất, chuyển mục đích sử dụng đất của cơ quan có thẩm quyền cấp; trường hợp không có quyết định giao đất, cho thuê đất, chuyển mục đích sử dụng đất thì ghi theo hiện trạng đang sử dụng;*

- Điểm 2.6 ghi thời hạn sử dụng đất theo quyết định giao đất, cho thuê đất của cơ quan nhà nước có thẩm quyền (nếu có). Trường hợp sử dụng đất có thời hạn phải ghi rõ "ngày tháng năm" hết hạn sử dụng, nếu sử dụng ổn định lâu dài thì ghi "Lâu dài";

- Điểm 2.7 Ghi nguồn gốc sử dụng đất như sau: nếu được Nhà nước giao đất có thu tiền sử dụng đất thì ghi "Đất giao có thu tiền", nếu không thu tiền thì ghi "Đất giao không thu tiền" , nếu được Nhà nước cho thuê đất thì ghi "Đất thuê trả tiền hàng năm" hoặc "Đất thuê trả tiền một lần"; trường hợp nhận chuyển đổi, nhận chuyển nhượng, được thừa kế, được tặng cho hoặc nguồn gốc khác thì ghi cụ thể nguồn gốc đó và thời điểm bắt đầu sử dụng đất.

CỘNG HÒA XÃ HỘI CHỦ NGHĨA VIỆT NAM
Độc lập - Tự do - Hạnh phúc

UỶ BAN NHÂN DÂN
HUYỆN GIO LINH - TỈNH QUẢNG TRỊ

CHỨNG NHẬN

I- Tên người sử dụng đất

Hộ bà **Nguyễn Thị Hoa** Năm sinh : 1959
Số CMND: 190125901 Ngày cấp: 18/04/2001 Nơi cấp: CA Quảng Trị
Nơi đăng ký hộ khẩu thường trú: Xã Hải Thái - Huyện Gio Linh - Tỉnh Quảng Trị

II- Thửa đất được quyền sử dụng

1. Thửa đất số: 153 2. Tờ bản đồ số: 7
3. Địa chỉ thửa đất: Thôn 3A
Xã Hải Thái - Huyện Gio Linh - Tỉnh Quảng Trị
4. Diện tích: 1068.0 m^2
(Bằng chữ : Một ngàn không trăm sáu mươi tám mét vuông)
5. Hình thức sử dụng: + Sử dụng riêng: 1068.0 m^2
+ Sử dụng chung: không m^2
6. Mục đích sử dụng: + Đất ở tại nông thôn : 200.0 m^2
+ Đất trồng cây lâu năm : 868.0 m^2
7. Thời hạn sử dụng: + Đất ở tại nông thôn : Lâu dài
+ Đất trồng cây lâu năm : Đến ngày 07/05/2021
8. Nguồn gốc sử dụng: Nhà nước công nhận quyền sử dụng đất như Nhà nước giao đất không thu tiền sử dụng đất

III- Tài sản gắn liền với đất

IV- Ghi chú

V- Sơ đồ thửa đất

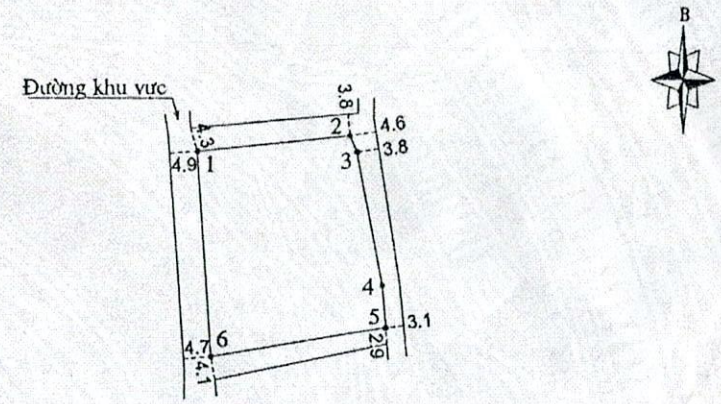

BẢNG KÊ TOẠ ĐỘ			
Số hiệu góc thửa	X (m)	Y (m)	S (m)
1	1868557.36	575467.84	
2	1868560.20	575494.80	27.11
3	1868557.30	575496.05	3.16
4	1868533.44	575500.52	24.28
5	1868525.86	575501.21	7.61
6	1868520.59	575470.29	31.37
1	1868557.36	575467.84	36.85

Tỷ lệ: 1/1.000

Ngày 2. tháng 07 năm 2006
TM. UỶ BAN NHÂN DÂN
KT. CHỦ TỊCH
PHÓ CHỦ TỊCH

Nguyễn Quang Trinh

Số vào sổ cấp giấy chứng nhận quyền sử dụng đất: H00908

VI- Những thay đổi sau khi cấp giấy chứng nhận quyền sử dụng đất

Ngày, tháng, năm	Nội dung thay đổi và cơ sở pháp lý	Xác nhận của cơ quan có thẩm quyền

NGƯỜI ĐƯỢC CẤP GIẤY CHỨNG NHẬN QUYỀN SỬ DỤNG ĐẤT CẦN CHÚ Ý :

1. Được hưởng quyền và phải thực hiện nghĩa vụ của người sử dụng đất theo quy định của Luật Đất đai và các Nghị định hướng dẫn thi hành Luật Đất đai.

2. Phải mang Giấy chứng nhận này đến đăng ký tại cơ quan có thẩm quyền khi: chuyển đổi, chuyển nhượng, cho thuê, cho thuê lại, thừa kế, tặng cho quyền sử dụng đất, thế chấp, bảo lãnh, góp vốn bằng quyền sử dụng đất; người sử dụng đất được phép đổi tên; có thay đổi về hình dạng, kích thước, diện tích thửa đất; chuyển mục đích sử dụng đất; có thay đổi thời hạn sử dụng đất; chuyển đổi từ hình thức Nhà nước cho thuê đất sang hình thức Nhà nước giao đất có thu tiền sử dụng đất; Nhà nước thu hồi đất.

3. Không được tự ý sửa chữa, tẩy xóa bất kỳ nội dung nào trong Giấy chứng nhận. Khi bị mất hoặc hư hỏng Giấy chứng nhận phải khai báo ngay với cơ quan cấp giấy.

4. Nếu có thắc mắc hoặc cần tìm hiểu về chính sách, pháp luật đất đai, có thể hỏi cán bộ địa chính xã, phường, thị trấn hoặc cơ quan quản lý đất đai có liên quan. Cán bộ địa chính và cơ quan quản lý đất đai có trách nhiệm giải đáp thắc mắc hoặc cung cấp thông tin về chính sách, pháp luật đất đai cho người sử dụng đất.

CỘNG HÒA XÃ HỘI CHỦ NGHĨA VIỆT NAM

GIẤY CHỨNG NHẬN
QUYỀN SỬ DỤNG ĐẤT

Số AG 262627

TỈNH QUẢNG NINH

CỘNG HÒA XÃ HỘI CHỦ NGHĨA VIỆT NAM
Độc lập - Tự do - Hạnh phúc

UỶ BAN NHÂN DÂN
HUYỆN GIO LINH - TỈNH QUẢNG TRỊ

CHỨNG NHẬN

I- Tên người sử dụng đất

Hộ bà **Nguyễn Thị Hoa** Năm sinh : 1959
Số CMND: 190125901 Ngày cấp: 18/04/2001 Nơi cấp: CA Quảng Trị
Nơi đăng ký hộ khẩu thường trú: Xã Hải Thái - Huyện Gio Linh - Tỉnh Quảng Trị

II- Thửa đất được quyền sử dụng

1. Thửa đất số: 153 2. Tờ bản đồ số: 7
3. Địa chỉ thửa đất: Thôn 3A
Xã Hải Thái - Huyện Gio Linh - Tỉnh Quảng Trị
4. Diện tích: 1068.0 m^2
(Bằng chữ : Một ngàn không trăm sáu mươi tám mét vuông)
5. Hình thức sử dụng: + Sử dụng riêng: 1068.0 m^2
+ Sử dụng chung: không m^2
6. Mục đích sử dụng: + Đất ở tại nông thôn : 200.0 m^2
+ Đất trồng cây lâu năm : 868.0 m^2
7. Thời hạn sử dụng: + Đất ở tại nông thôn : Lâu dài
+ Đất trồng cây lâu năm : Đến ngày 07/05/2021
8. Nguồn gốc sử dụng: Nhà nước công nhận quyền sử dụng đất như Nhà nước giao đất không thu tiền sử dụng đất

III- Tài sản gắn liền với đất

IV- Ghi chú

V- Sơ đồ thửa đất

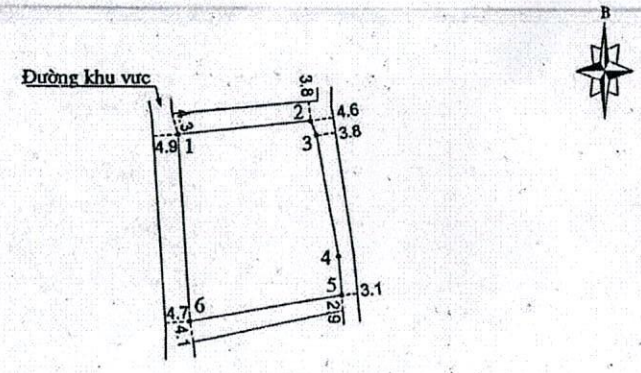

BẢNG KÊ TOẠ ĐỘ			
Số hiệu góc thửa	X (m)	Y (m)	S (m)
1	1868557.36	575467.84	
2	1868560.20	575494.80	27.11
3	1868557.30	575496.05	3.16
4	1868533.44	575500.52	24.28
5	1868525.86	575501.21	7.61
6	1868520.59	575470.29	31.37
1	1868557.36	575467.84	36.85

Tỷ lệ: 1/1.000

Ngày 27 tháng 07 năm 2006
TM. UỶ BAN NHÂN DÂN
KT. CHỦ TỊCH
PHÓ CHỦ TỊCH

Nguyễn Quang Trinh

Số vào sổ cấp giấy chứng nhận quyền sử dụng đất: H00908

VI- Những thay đổi sau khi cấp giấy chứng nhận quyền sử dụng đất

Ngày, tháng, năm	Nội dung thay đổi và cơ sở pháp lý	Xác nhận của cơ quan có thẩm quyền
	Đổi tên thôn 3A, xã Hải Thái, huyện Gio Linh, tỉnh Quảng Trị thành thôn Hải Thượng, xã Hải Thái, huyện Gio Linh, tỉnh Quảng Trị Cấp cho QSD đất cho bà Nguyễn Thị [illegible] Hoàng Văn Quyền lại, số CMND 197182236 thường trú tại thôn Hải Thượng, xã Hải Thái, huyện Gio Linh, tỉnh Quảng Trị có diện tích 310 m² trong đó 80 m² đất ONT và 230 m² đất CLN theo tờ số 06 số CO 8884 TA.002 diện tích còn lại 758 m², số thửa 158 Hoàng Văn Quyền	CHI NHÁNH VĂN PHÒNG ĐĂNG KÝ ĐẤT ĐAI HUYỆN GIO LINH GIÁM ĐỐC CHI NHÁNH VĂN PHÒNG ĐĂNG KÝ ĐẤT ĐAI HUYỆN GIO LINH GIÁM ĐỐC

NGƯỜI ĐƯỢC CẤP GIẤY CHỨNG NHẬN QUYỀN SỬ DỤNG ĐẤT CẦN CHÚ Ý :

1. Được hưởng quyền và phải thực hiện nghĩa vụ của người sử dụng đất theo quy định của Luật Đất đai và các Nghị định hướng dẫn thi hành Luật Đất đai.

2. Phải mang Giấy chứng nhận này đến đăng ký tại cơ quan có thẩm quyền khi: chuyển đổi, chuyển nhượng, cho thuê, cho thuê lại, thừa kế, tặng cho quyền sử dụng đất, thế chấp, bảo lãnh, góp vốn bằng quyền sử dụng đất; người sử dụng đất được phép đổi tên; có thay đổi về hình dạng, kích thước, diện tích thửa đất; chuyển mục đích sử dụng đất; có thay đổi thời hạn sử dụng đất; chuyển đổi từ hình thức Nhà nước cho thuê đất sang hình thức Nhà nước giao đất có thu tiền sử dụng đất; Nhà nước thu hồi đất.

3. Không được tự ý sửa chữa, tẩy xóa bất kỳ nội dung nào trong Giấy chứng nhận. Khi bị mất hoặc hư hỏng Giấy chứng nhận phải khai báo ngay với cơ quan cấp giấy.

4. Nếu có thắc mắc hoặc cần tìm hiểu về chính sách, pháp luật đất đai, có thể hỏi cán bộ địa chính xã, phường, thị trấn hoặc cơ quan quản lý đất đai có liên quan. Cán bộ địa chính và cơ quan quản lý đất đai có trách nhiệm giải đáp thắc mắc hoặc cung cấp thông tin về chính sách, pháp luật đất đai cho người sử dụng đất.

CỘNG HÒA XÃ HỘI CHỦ NGHĨA VIỆT NAM

GIẤY CHỨNG NHẬN
QUYỀN SỬ DỤNG ĐẤT

Số AG 262627

TRÍCH LỤC BẢN ĐỒ ĐỊA CHÍNH

1. Số thứ tự thửa đất: 153 ; Tờ bản đồ số: 7.
Xã Hải Thái, huyện Gio Linh, tỉnh Quảng Trị
2. Diện tích: 758.0 m^2
3. Mục đích sử dụng đất: 120m^2 đất ONT và 638.0m^2 đất CLN
4. Tên người sử dụng đất: HỘ BÀ NGUYỄN THỊ HOA
Địa chỉ thường trú: Thôn Hải Hòa, xã Hải Thái, huyện Gio Linh, tỉnh Quảng Trị
5. Các thay đổi của thửa đất so với giấy tờ pháp lý về quyền sử dụng đất

6. Bản vẽ thửa đất
6.1. Sơ đồ thửa đất:

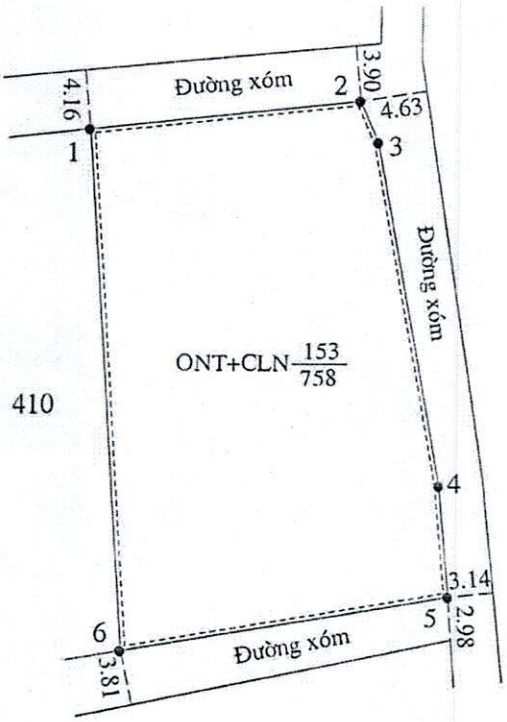

6.2. Chiều dài cạnh thửa

Cạnh	Chiều dài (m)
1 - 2	18.60
2 - 3	3.16
3 - 4	24.28
4 - 5	7.61
5 - 6	22.87
6 - 1	36.31

CHÚ DẪN:
Số 410 trên sơ đồ là số thửa đất liền kề
Ranh giới thửa đất hiện có ————
Ranh giới cấp giấy CNQSD đất - - - - - - -
Vị trí thửa đất: Đất ONT vị trí 2, khu vực 3, đất CLN vị trí 1, xã miền núi
Đường liên thôn có mặt cắt trên 5m

Gio Linh, ngày 24 tháng 2 năm 2020
NGƯỜI TRÍCH LỤC

Lê Khánh Tiệp

Gio Linh, ngày 17 tháng 3 năm 2020
CHI NHÁNH VĂN PHÒNG ĐĂNG KÝ ĐẤT ĐAI HUYỆN GIO LINH
GIÁM ĐỐC

VĂN PHÒNG ĐĂNG KÝ ĐẤT ĐAI TỈNH QUẢNG TRỊ
CHI NHÁNH HUYỆN GIO LINH

Hoàng Văn Tuyên

VĂN PHÒNG ĐĂNG KÝ ĐẤT ĐAI TỈNH QUẢNG TRỊ **CHI NHÁNH HUYỆN GIO LINH**	**CỘNG HÒA XÃ HỘI CHỦ NGHĨA VIỆT NAM** **Độc lập - Tự do - Hạnh phúc**
Số: 878 /CNVPĐKĐĐ Về việc phối hợp xử lý hồ sơ đề nghị cấp lại GCNQSD đất của hộ bà Nguyễn Thị Hoa	*Gio Linh, ngày 23 tháng 6 năm 2025*

Kính gửi: UBND xã Hải Thái

Ngày 19 tháng 6 năm 2025, Chi nhánh Văn phòng Đăng ký đất đai huyện Gio Linh nhận được hồ sơ của hộ bà Nguyễn Thị Hoa, địa chỉ thường trú tại thôn Hải Hoà, xã Hải Thái, huyện Gio Linh, tỉnh Quảng Trị *(SĐT 0867664365)* đề nghị cấp lại giấy CNQSD đất số AG 262627, thửa đất số 153, tờ bản đồ 7 của xã Hải Thái với diện tích 758m^2 (trong đó: 120,0 m^2 đất ở tại nông thôn và 636.5 m^2 đất trồng cây lâu năm) với lý do là bị mất trong quá trình cất giữ. Qua kiểm tra hồ sơ lưu trữ tại Chi nhánh cho thấy:

Giấy CNQSD đất số AG 262627 được UBND huyện Gio Linh cấp ngày 27/7/2006 cho hộ bà Nguyễn Thị Hoa.

Giấy CNQSD đất số AG 262627 chưa được chuyển quyền sử dụng đất, quyền sở hữu tài sản gắn liền với đất, chưa thực hiện thế chấp tại các tổ chức tín dụng, tổ chức kinh tế khác hoặc cá nhân theo quy định của pháp luật.

Hồ sơ đề nghị cấp lại QSD đất của bà Nguyễn Thị Hoa được Bộ phận Một cửa UBND huyện Gio Linh tiếp nhận ngày 07/11/2024, thành phần hồ sơ đúng theo quy định tại Điều 39, Nghị định số 101/2024/NĐ-CP ngày 29/7/2024 của Chính phủ.

Căn cứ Điều 39, Nghị định số 101/2024/NĐ-CP ngày 29/7/2024 của Chính phủ về trình tự, thủ tục cấp lại Giấy chứng nhận đã cấp do bị mất; Chi nhánh Văn phòng Đăng ký đất đai huyện Gio Linh chuyển thông tin đến UBND xã Hải Thái. Đề nghị UBND xã Hải Thái thực hiện các nội dung theo Quy định tại Khoản 3, Điều 39 Nghị định số 101/2024/NĐ-CP ngày 29/7/2024 của Chính phủ.

- Thời gian giải quyết hồ sơ của UBND xã Hải Thái không quá 20 ngày *(Trong đó thời gian niêm yết công khai là 15 ngày và không quá 05 ngày lập biên bản kết thúc niêm yết)*. Nếu quá thời gian nói trên mà UBND xã Hải Thái chưa gửi kết quả thực hiện về cho Chi nhánh Văn phòng Đăng ký đất đai huyện Gio Linh thì đề nghị UBND xã gửi văn bản phản hồi để Chi nhánh có cơ sở thông báo cho người dân theo đúng quy định.

Vậy, Chi nhánh Văn phòng Đăng ký đất đai huyện Gio Linh đề nghị UBND xã Hải Thái quan tâm phối hợp giải quyết./.

Nơi nhận:
- Như Kính gửi;
- Bộ phận Một cửa huyện;
- Bà Nguyễn Thị Hoa (để biết);
- Lưu: VT.

GIÁM ĐỐC

VĂN PHÒNG ĐĂNG KÝ ĐẤT ĐAI TỈNH QUẢNG TRỊ
CHI NHÁNH HUYỆN GIO LINH

Nguyễn Hữu Phước

CHI NHÁNH VP ĐĂNG KÝ ĐẤT ĐAI HUYỆN GIO LINH
BỘ PHẬN TIẾP NHẬN VÀ TRẢ KẾT QUẢ

CỘNG HÒA XÃ HỘI CHỦ NGHĨA VIỆT NAM
Độc lập - Tự do - Hạnh phúc

Số: H50.4.3.8-250619-0101 /TTPVHCC

Quảng Trị, Ngày 19 tháng 06 năm 2025

H50.4.3.8-250619-0101

Mã QR dùng để tra cứu tiến độ giải quyết hồ sơ qua Zalo

GIẤY TIẾP NHẬN HỒ SƠ VÀ HẸN TRẢ KẾT QUẢ

Mã hồ sơ: H50.4.3.8-250619-0101

Bộ phận TN&TKQ Chi nhánh VP ĐKĐĐ Huyện Gio Linh
Tiếp nhận hồ sơ của Ông/Bà: NGUYỄN THỊ HOA (NGUYỄN THỊ HOA)
Địa chỉ: Thôn Hải Hòa, Xã Hải Thái, Huyện Gio Linh, Tỉnh Quảng Trị, Việt Nam
Số điện thoại: 0867664365 Email: CMND: 045159004019
Nội dung yêu cầu giải quyết: Cấp lại Giấy chứng nhận do bị mất

Thành phần hồ sơ nộp, gồm:

1. (1) Đơn đăng ký biến động đất đai, tài sản gắn liền với đất theo Mẫu số 11/ĐK ban hành kèm theo Nghị định số 101/2024/NĐ-CP ngày 29 tháng 7 năm 2024 của Chính phủ quy định về điều tra cơ bản đất đai, đăng ký, cấp Giấy chứng nhận quyền sử dụng đất, quyền sở hữu tài sản gắn liền với đất và Hệ thống thông tin đất đai;(1 Bản chính)

Số lượng hồ sơ: (bộ)
Thời gian giải quyết hồ sơ theo quy định là: 30 ngày làm việc
Thời gian nhận hồ sơ: 10 giờ 31 phút, ngày 19 tháng 06 năm 2025
Thời gian trả kết quả giải quyết hồ sơ: 10 giờ 31 phút, ngày 31 tháng 07 năm 2025
Đăng ký nhận kết quả tại:

Vào sổ theo dõi, Quyển số: ....., Số thứ tự: .....

NGƯỜI NỘP HỒ SƠ
(Ký và ghi rõ họ tên)

Hoa

NGUYỄN THỊ HOA

NGƯỜI TIẾP NHẬN HỒ SƠ
(Ký và ghi rõ họ tên)

Lê Thảo Vy

Mẫu số 01

CHI NHÁNH VP ĐĂNG KÝ ĐẤT ĐAI HUYỆN GIO LINH
BỘ PHẬN TIẾP NHẬN VÀ TRẢ KẾT QUẢ

CỘNG HÒA XÃ HỘI CHỦ NGHĨA VIỆT NAM
Độc lập - Tự do - Hạnh phúc

Số: H50.4.3.8-250619-0101 /TTPVHCC

Quảng Trị, Ngày 19 tháng 06 năm 2025

H50.4.3.8-250619-0101

Mã QR dùng để tra cứu tiến độ giải quyết hồ sơ qua Zalo

GIẤY TIẾP NHẬN HỒ SƠ VÀ HẸN TRẢ KẾT QUẢ

Mã hồ sơ: H50.4.3.8-250619-0101

Bộ phận TN&TKQ Chi nhánh VP ĐKĐĐ Huyện Gio Linh
Tiếp nhận hồ sơ của Ông/Bà: NGUYỄN THỊ HOA (NGUYỄN THỊ HOA)
Địa chỉ: Thôn Hải Hòa, Xã Hải Thái, Huyện Gio Linh, Tỉnh Quảng Trị, Việt Nam
Số điện thoại: 0867664365 Email: CMND: 045159004019
Nội dung yêu cầu giải quyết: Cấp lại Giấy chứng nhận do bị mất

Thành phần hồ sơ nộp, gồm:

1. (1) Đơn đăng ký biến động đất đai, tài sản gắn liền với đất theo Mẫu số 11/ĐK ban hành kèm theo Nghị định số 101/2024/NĐ-CP ngày 29 tháng 7 năm 2024 của Chính phủ quy định về điều tra cơ bản đất đai, đăng ký, cấp Giấy chứng nhận quyền sử dụng đất, quyền sở hữu tài sản gắn liền với đất và Hệ thống thông tin đất đai;(1 Bản chính)

Số lượng hồ sơ: (bộ)
Thời gian giải quyết hồ sơ theo quy định là: 30 ngày làm việc Nhận lại 29/9/2025
Thời gian nhận hồ sơ: 10 giờ 31 phút, ngày 19 tháng 06 năm 2025
Thời gian trả kết quả giải quyết hồ sơ: 10 giờ 31 phút, ngày 31 tháng 07 năm 2025 Trả 13/10/2025.
Đăng ký nhận kết quả tại:
Vào sổ theo dõi, Quyển số: ...05..., Số thứ tự: 2759

Khi đến nhận kết quả, đề nghị mang theo Giấy biên nhận này và CMND. Trường hợp nhận thay phải có giấy uỷ quyền

NGƯỜI NỘP HỒ SƠ
(Ký và ghi rõ họ tên)

Hoa

NGUYỄN THỊ HOA

NGƯỜI TIẾP NHẬN HỒ SƠ
(Ký và ghi rõ họ tên)

Lê Thảo Vy

Số điện thoại Bộ phận TN&TKQ:
Số điện thoại tiếp nhận phản ánh, kiến nghị: 0233.3555928
Quét mã để thanh toán trực tuyến